ADAPTATEUR N·MALE-SUBCLIC·M ADAPTATEUR N·FEM - SUBCLIC·FEM	R·191233 R·191239

R·INC
GMBH

R·191233

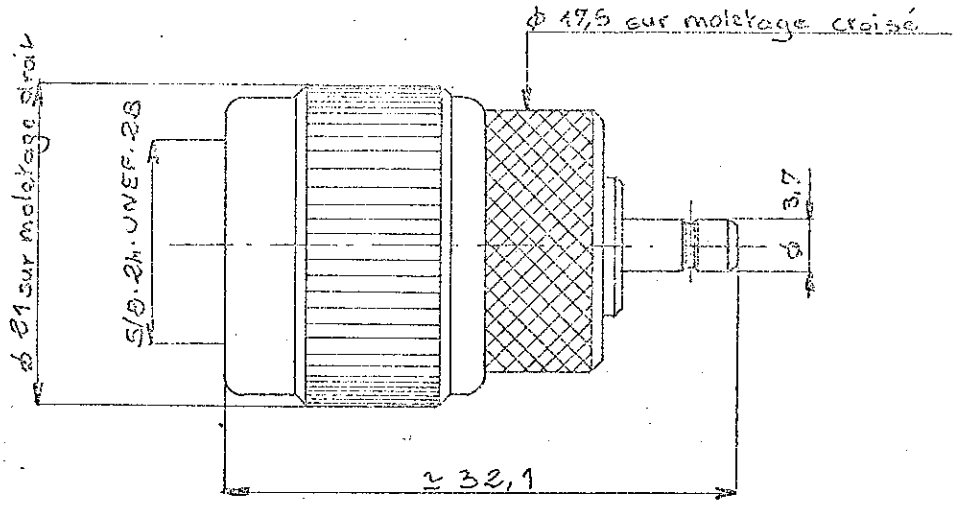

R·191239

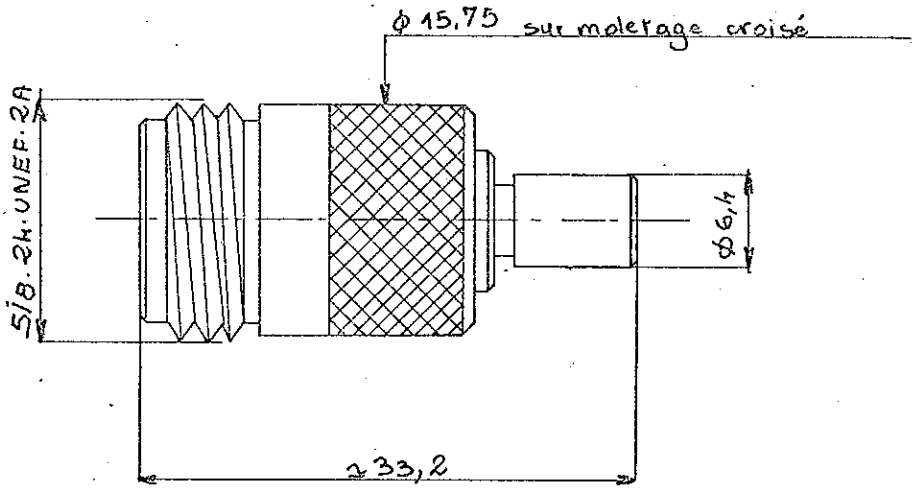

DEN		Fait le 24.4.72		Par MJM			

1059 - 12 - 69

101 Rue Philibert Hoffmann - 93 - ROSNY s/BOIS - Tél.: 858 - 10 - 40

RADIALL